Laura Lizeth Mogollón Villalobos

RFC: MOVL890705GX4
Av. Mirador 508, Col. Mirador, C.P. 31205
TELÉFONO: 6144151522, CORREO ELECTRÓNICO: ventas@luna-publicidad.com
PÁGINA WEB: http://lunapublicidad.mx

sábado, 11 de mayo del 2024

Ficha técnica

Modelo: TL 034

Nombre: IGUAZÚ

Material: Metal

Medida de producto: 56 x 87 cm

Área de impresion : 15 x 7 cm

Métodos de impresión:

Descripción: Silla portátil plegable de metal con asiento y respaldo de poliéster. Incluye funda de cierre con asa.

Colores: NEGRO
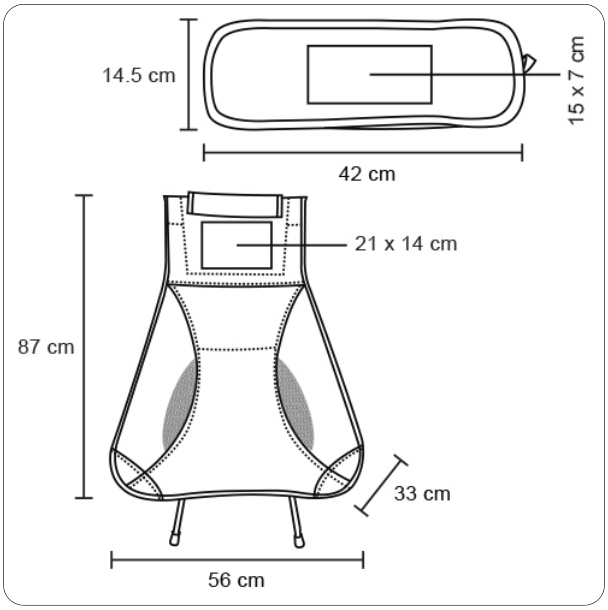
Trazo