Laura Lizeth Mogollón Villalobos

RFC: MOVL890705GX4
Av. Mirador 508, Col. Mirador, C.P. 31205
TELÉFONO: 6144151522, CORREO ELECTRÓNICO: ventas@luna-publicidad.com
PÁGINA WEB: http://lunapublicidad.mx

martes, 07 de mayo del 2024

Ficha técnica

Modelo: T 229

Nombre: TAKE

Material: Acero Inoxidable/Bambú

Medida de producto: 8.7 x 18.3 cm

Área de impresion : 6 x 7 cm

Capacidad : 600 ml.

Métodos de impresión:

Descripción: Termo con acabado rugoso insulado al vacío, con detalle en bambú, doble pared de acero inoxidable y tapa de cierre a presión.

Colores: BLANCO - NEGRO
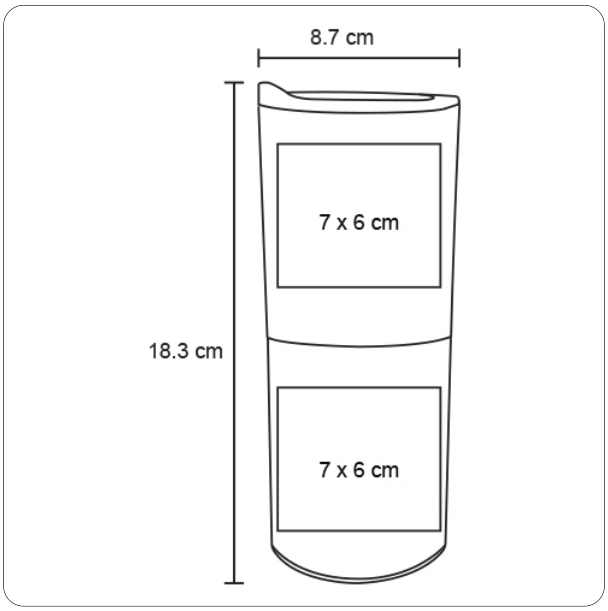
Trazo