Laura Lizeth Mogollón Villalobos

RFC: MOVL890705GX4
Av. Mirador 508, Col. Mirador, C.P. 31205
TELÉFONO: 6144151522, CORREO ELECTRÓNICO: ventas@luna-publicidad.com
PÁGINA WEB: http://lunapublicidad.mx

martes, 14 de mayo del 2024

Ficha técnica

Modelo: T 227

Nombre: FRAISE

Material: Plástico

Medida de producto: 7 x 23 cm

Área de impresion : 8 x 13 cm

Capacidad : 700 ml.

Métodos de impresión:

Descripción: Cilindro de plástico con infusor de frutas y popote.

Colores: AZUL - NEGRO - ROSA
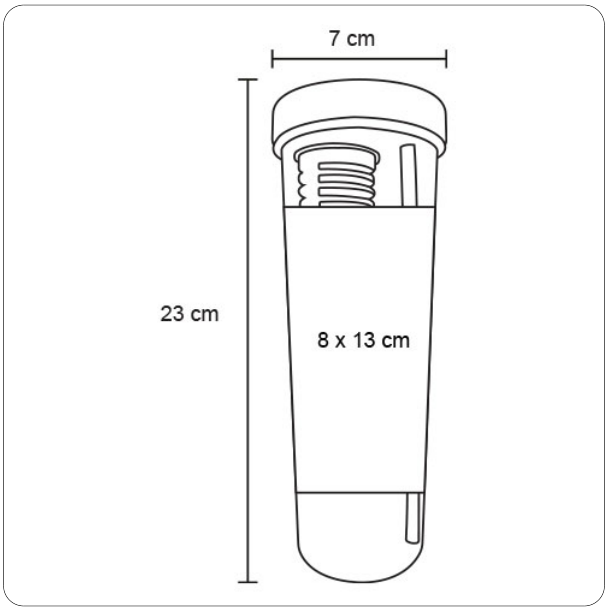
Trazo