Laura Lizeth Mogollón Villalobos

RFC: MOVL890705GX4
Av. Mirador 508, Col. Mirador, C.P. 31205
TELÉFONO: 6144151522, CORREO ELECTRÓNICO: ventas@luna-publicidad.com
PÁGINA WEB: http://lunapublicidad.mx

martes, 07 de mayo del 2024

Ficha técnica

Modelo: T 156

Nombre: CEDRO

Material: Acero inoxidable

Medida de producto: 6.5 x 23.5 cm

Área de impresion : 6 x 6 cm

Capacidad : 500 ml.

Métodos de impresión:

Descripción: Termo con doble pared de acero inoxidable insulado al vacío. Incluye tapa enroscable y filtro infusor. Acabado tipo madera.

Colores: MADERA
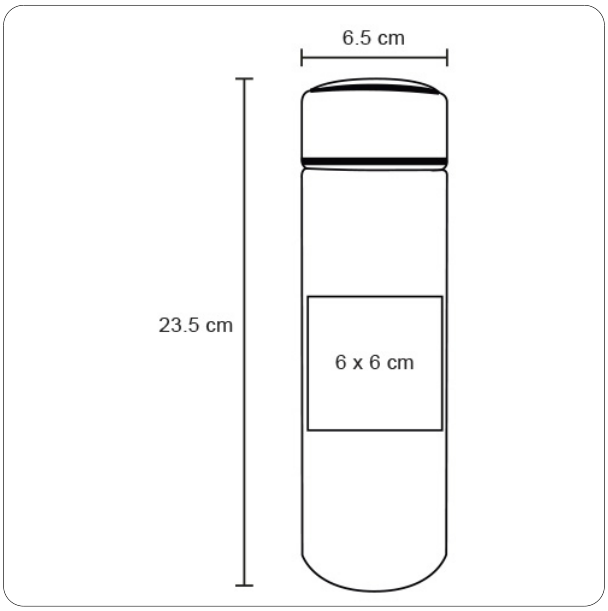
Trazo