Laura Lizeth Mogollón Villalobos

RFC: MOVL890705GX4
Av. Mirador 508, Col. Mirador, C.P. 31205
TELÉFONO: 6144151522, CORREO ELECTRÓNICO: ventas@luna-publicidad.com
PÁGINA WEB: http://lunapublicidad.mx

viernes, 03 de mayo del 2024

Ficha técnica

Modelo: SO 071

Nombre: SILCA

Material: Silicón

Medida de producto: 5.7 x 9.5 cm

Área de impresion : 1.5 x 5 cm

Métodos de impresión:

Descripción: Porta tarjetero de silicón con clip retráctil que sirve como soporte para el celular y enrollar auriculares.

Colores: AZUL - NARANJA - NEGRO - ROJO - VERDE CLARO
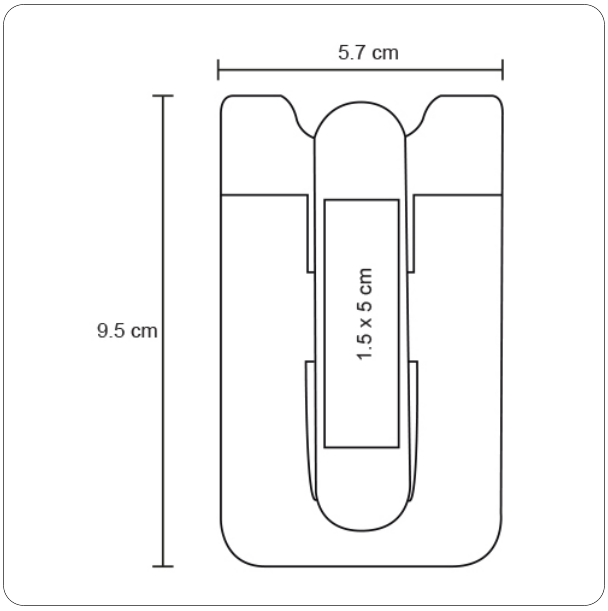
Trazo