Laura Lizeth Mogollón Villalobos

RFC: MOVL890705GX4
Av. Mirador 508, Col. Mirador, C.P. 31205
TELÉFONO: 6144151522, CORREO ELECTRÓNICO: ventas@luna-publicidad.com
PÁGINA WEB: http://lunapublicidad.mx

sábado, 04 de mayo del 2024

Ficha técnica

Modelo: SO 069

Nombre: POINTER

Material: Plástico

Medida de producto: 13.7 x 1.7 cm

Área de impresion : 1 x 5 cm

Métodos de impresión:

Descripción: Control inalámbrico de plástico para presentaciones con apuntador láser, clip, indicador de batería, receptor USB, botón de cambio, volumen, encendido y apagado. En estuche de curpiel con asa de poliéster. Incluye una batería AAA

Colores: NEGRO
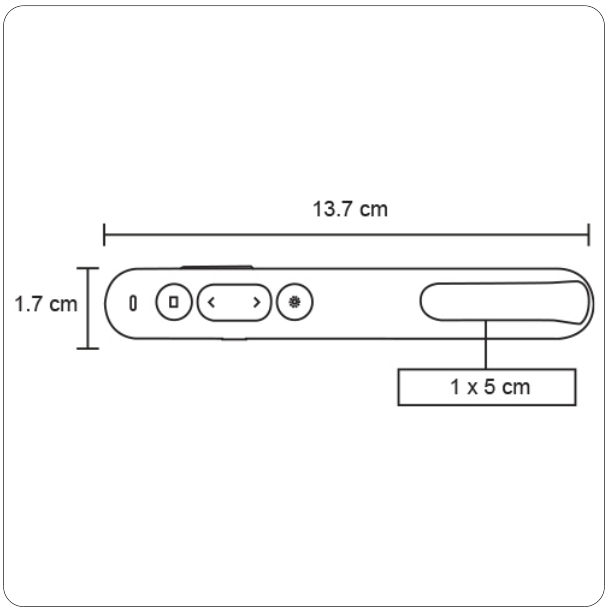
Trazo