Laura Lizeth Mogollón Villalobos

RFC: MOVL890705GX4
Av. Mirador 508, Col. Mirador, C.P. 31205
TELÉFONO: 6144151522, CORREO ELECTRÓNICO: ventas@luna-publicidad.com
PÁGINA WEB: http://lunapublicidad.mx

lunes, 20 de mayo del 2024

Ficha técnica

Modelo: PK 003P

Nombre: HENRY

Material: Plástico

Medida de producto: 4 x 4 cm

Área de impresion : 2.5 x 1.5 cm

Métodos de impresión:

Descripción: Llavero de plástico circular con luz LED blanca. Incluye baterías.

Colores: VERDE
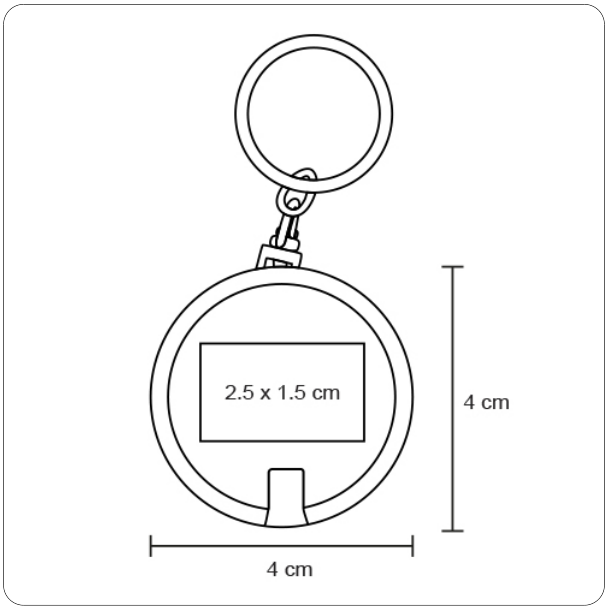
Trazo