Laura Lizeth Mogollón Villalobos

RFC: MOVL890705GX4
Av. Mirador 508, Col. Mirador, C.P. 31205
TELÉFONO: 6144151522, CORREO ELECTRÓNICO: ventas@luna-publicidad.com
PÁGINA WEB: http://lunapublicidad.mx

domingo, 05 de mayo del 2024

Ficha técnica

Modelo: O 072

Nombre: MENCH

Material: Metal

Medida de producto: 14.5 x 14.5 cm

Área de impresion : 4.5 x 7 cm

Métodos de impresión:

Descripción: Set ejecutivo incluye: llavero metálico con correa, tarjetero metálico, pluma de metal con tinta gel, batería portátil de 2200 mAh con cable de carga y estuche de regalo.

Colores: NEGRO
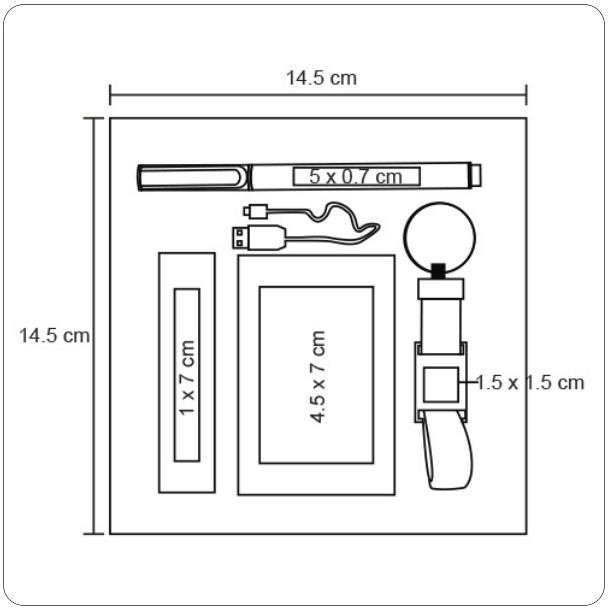
Trazo