Laura Lizeth Mogollón Villalobos

RFC: MOVL890705GX4
Av. Mirador 508, Col. Mirador, C.P. 31205
TELÉFONO: 6144151522, CORREO ELECTRÓNICO: ventas@luna-publicidad.com
PÁGINA WEB: http://lunapublicidad.mx

martes, 07 de mayo del 2024

Ficha técnica

Modelo: O 064

Nombre: ESPIRO

Material: Poliéster

Medida de producto: 2 x 53 cm

Área de impresion : 1.3 x 30 cm

Métodos de impresión:

Descripción: Cinta portagafete con broche de seguridad, clip desmontable de plástico y gancho metálico.

Colores: AMARILLO - AZUL - BLANCO - NARANJA - NEGRO - ROJO - ROSA - VERDE
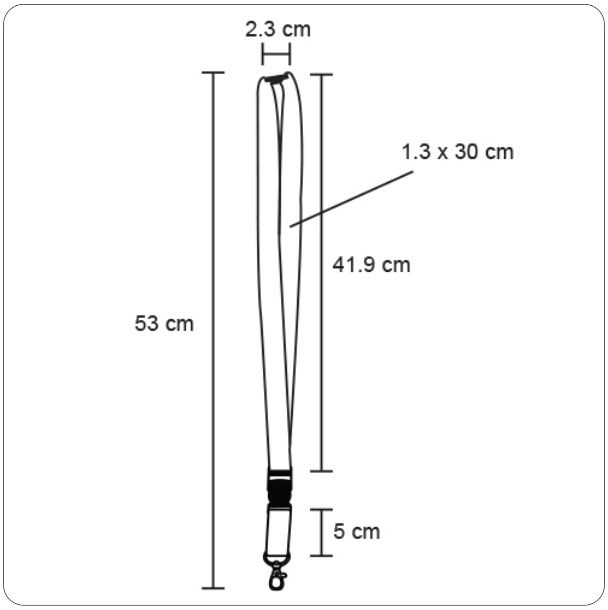
Trazo