Laura Lizeth Mogollón Villalobos

RFC: MOVL890705GX4
Av. Mirador 508, Col. Mirador, C.P. 31205
TELÉFONO: 6144151522, CORREO ELECTRÓNICO: ventas@luna-publicidad.com
PÁGINA WEB: http://lunapublicidad.mx

lunes, 06 de mayo del 2024

Ficha técnica

Modelo: O 032

Nombre: SLANK

Material: Poliuretano

Medida de producto: 15.1 x 21 cm

Área de impresion : 6 x 18 cm

Capacidad : 90 Hojas.

Métodos de impresión:

Descripción: Libreta de poliuretano con broche magnético y separador. Con 90 hojas rayadas.

Colores: AZUL - CAFE - NARANJA - NEGRO - ROJO - ROSA - VERDE
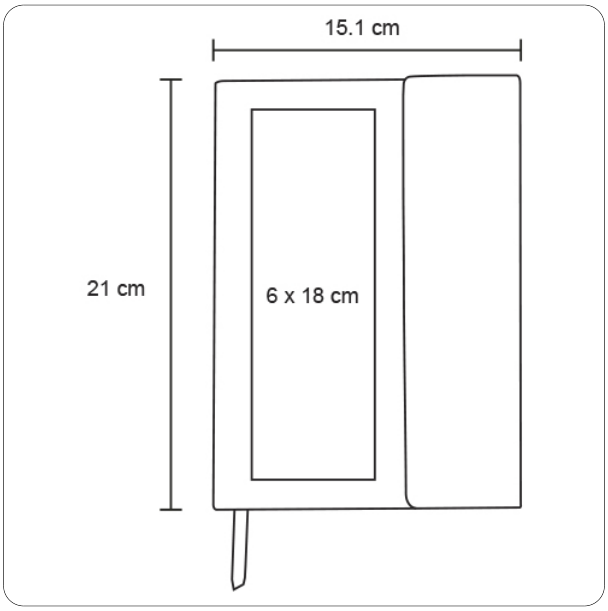
Trazo