Laura Lizeth Mogollón Villalobos

RFC: MOVL890705GX4
Av. Mirador 508, Col. Mirador, C.P. 31205
TELÉFONO: 6144151522, CORREO ELECTRÓNICO: ventas@luna-publicidad.com
PÁGINA WEB: http://lunapublicidad.mx

domingo, 28 de abril del 2024

Ficha técnica

Modelo: O 028

Nombre: MINI PREMIUM

Material: Poliuretano

Medida de producto: 9.5 x 15 cm

Área de impresion : 6 x 11 cm

Capacidad : 80 Hojas.

Métodos de impresión:

Descripción: Mini libreta de poliuretano con 80 hojas de raya y banda elástica para sujetar cubierta.

Colores: AMARILLO - AZUL - AZUL CLARO - CAFE - GRIS - MORADO - NARANJA - NEGRO - ROJO - ROSA - VERDE
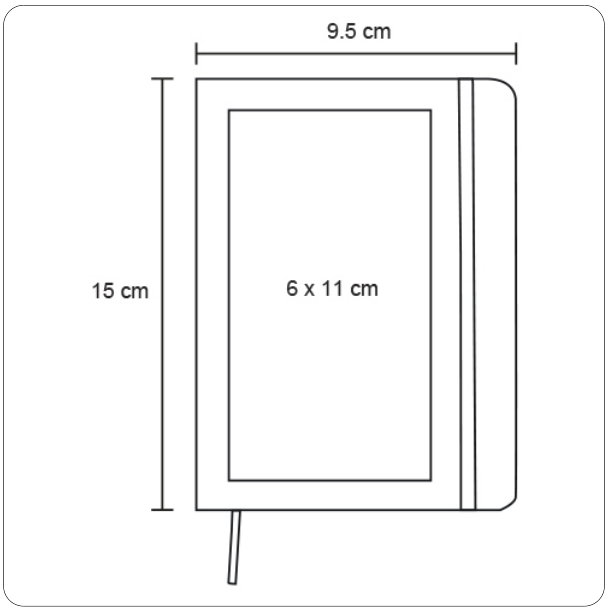
Trazo