Laura Lizeth Mogollón Villalobos

RFC: MOVL890705GX4
Av. Mirador 508, Col. Mirador, C.P. 31205
TELÉFONO: 6144151522, CORREO ELECTRÓNICO: ventas@luna-publicidad.com
PÁGINA WEB: http://lunapublicidad.mx

domingo, 05 de mayo del 2024

Ficha técnica

Modelo: O 027

Nombre: HIGH

Material: Curpiel

Medida de producto: 17 x 16 cm

Área de impresion : 15 x 7 cm

Métodos de impresión:

Descripción: Set ejecutivo: Incluye llavero metálico, tarjetero, bolígrafo y estuche de regalo.

Colores: NEGRO
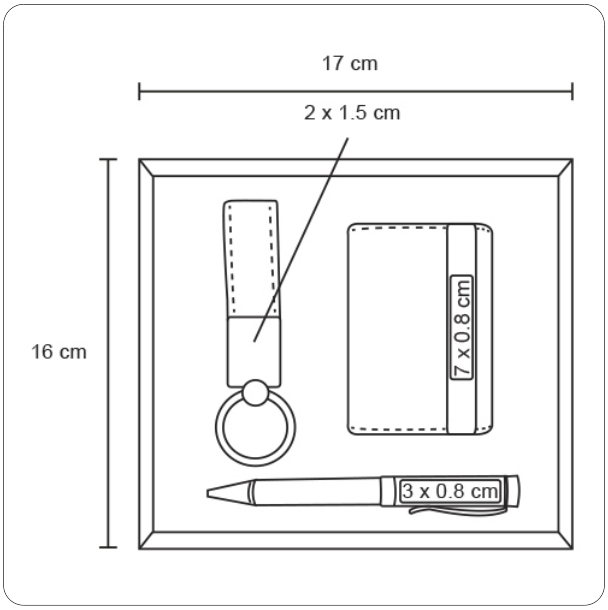
Trazo