Laura Lizeth Mogollón Villalobos

RFC: MOVL890705GX4
Av. Mirador 508, Col. Mirador, C.P. 31205
TELÉFONO: 6144151522, CORREO ELECTRÓNICO: ventas@luna-publicidad.com
PÁGINA WEB: http://lunapublicidad.mx

miércoles, 01 de mayo del 2024

Ficha técnica

Modelo: O 020

Nombre: PHARREL

Material: Madera/Metal

Medida de producto: 18 x 18.5 cm

Área de impresion : 7 x 7 cm

Métodos de impresión:

Descripción: Set de vino con sacacorcho, boquilla, corcho metálico, corta gotas y termómetro.

Colores: CAOBA - NEGRO
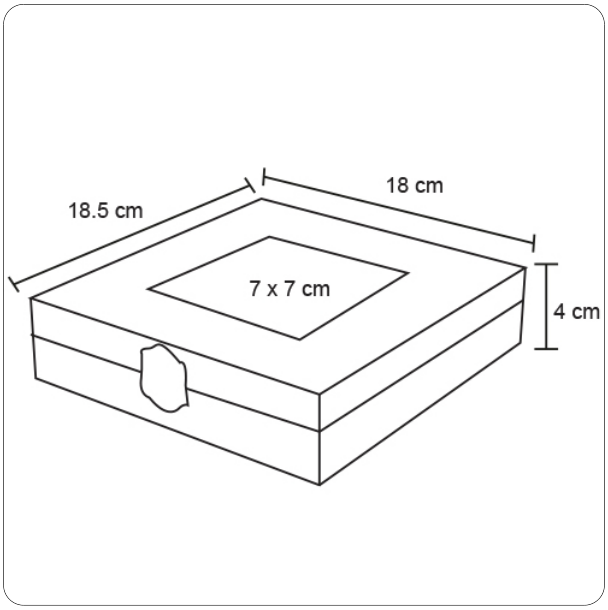
Trazo