# Laura Lizeth Mogollón Villalobos

**RFC: MOVL890705GX4**
**Av. Mirador 508, Col. Mirador, C.P. 31205**
**TELÉFONO: 6144151522, CORREO ELECTRÓNICO: ventas@luna-publicidad.com**
**PÁGINA WEB: http://lunapublicidad.mx**


**lunes, 06 de mayo del 2024**

## Ficha técnica

**Modelo:** MK 017

**Nombre:** HOME

**Material:** Metal

**Medida de producto:** 3.8 x 3 cm

**Área de impresion :** 2.5 x 1.5 cm

**Métodos de impresión:**

**Descripción:** Llavero doble metálico en forma de casa, placa sólida y silueta, con arillo reforzado para colgar.

**Colores:** PLATA
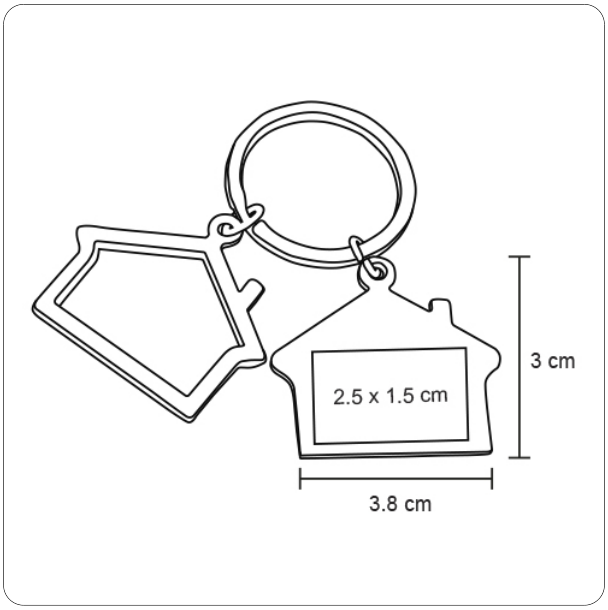
**Trazo**