# Laura Lizeth Mogollón Villalobos

**RFC: MOVL890705GX4**
**Av. Mirador 508, Col. Mirador, C.P. 31205**
**TELÉFONO: 6144151522, CORREO ELECTRÓNICO: ventas@luna-publicidad.com**
**PÁGINA WEB: http://lunapublicidad.mx**


**lunes, 29 de abril del 2024**

## Ficha técnica

**Modelo:** LON 030

**Nombre:** POLAR

**Material:** Plástico

**Medida de producto:** 24.5 x 16 cm

**Área de impresion :** 14 x 8 cm

**Capacidad :** 5 lts.

**Métodos de impresión:**

**Descripción:** Hielera plástica de doble pared con asa superior y capacidad para 6 latas de 355 ml.

**Colores:** AZUL - NEGRO - ROJO - VERDE
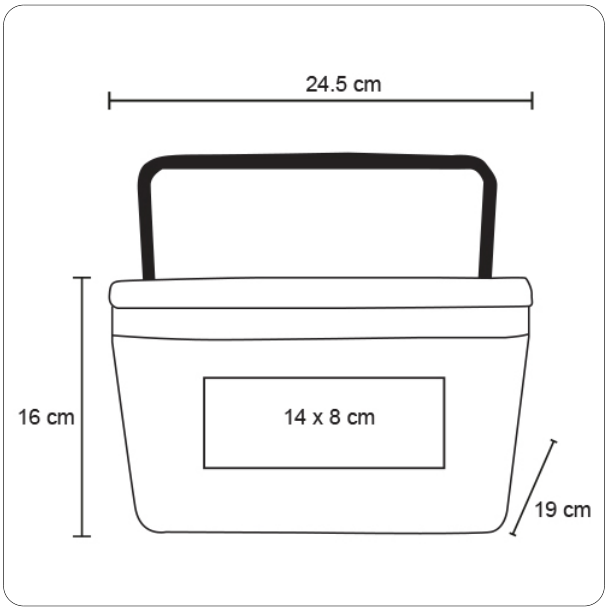
**Trazo**