Laura Lizeth Mogollón Villalobos

RFC: MOVL890705GX4
Av. Mirador 508, Col. Mirador, C.P. 31205
TELÉFONO: 6144151522, CORREO ELECTRÓNICO: ventas@luna-publicidad.com
PÁGINA WEB: http://lunapublicidad.mx

miércoles, 08 de mayo del 2024

Ficha técnica

Modelo: HR 02

Nombre: CONQUER

Material: Metal/Plástico

Medida de producto: 16 x 16 cm

Área de impresion : 3 x 3 cm

Métodos de impresión:

Descripción: Set de herramientas en forma de neumático. Contiene: 2 pinzas, 6 desarmadores, 1 destornillador, 4 dados y 10 puntas.

Colores: NEGRO
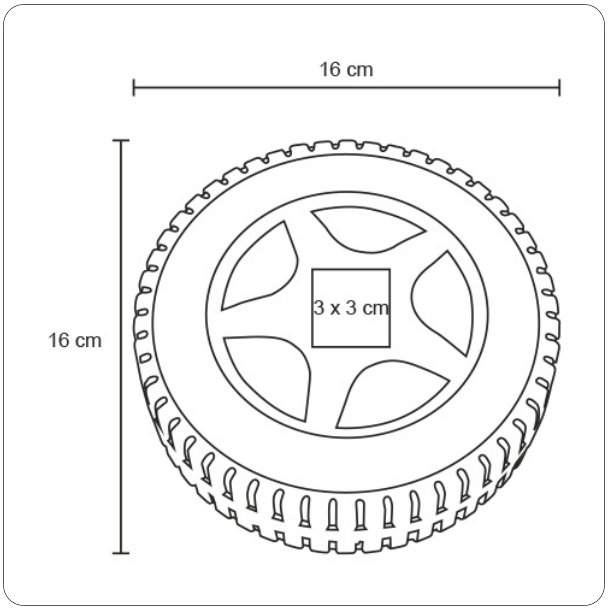
Trazo