Laura Lizeth Mogollón Villalobos

RFC: MOVL890705GX4
Av. Mirador 508, Col. Mirador, C.P. 31205
TELÉFONO: 6144151522, CORREO ELECTRÓNICO: ventas@luna-publicidad.com
PÁGINA WEB: http://lunapublicidad.mx

jueves, 16 de mayo del 2024

Ficha técnica

Modelo: HO 123

Nombre: JAZMIN

Material: Plástico

Medida de producto: 16.3 x 22 cm

Área de impresion : 8 x 2 cm

Métodos de impresión:

Descripción: Humidificador con ventilador. Incluye cable de carga.

Colores: BLANCO
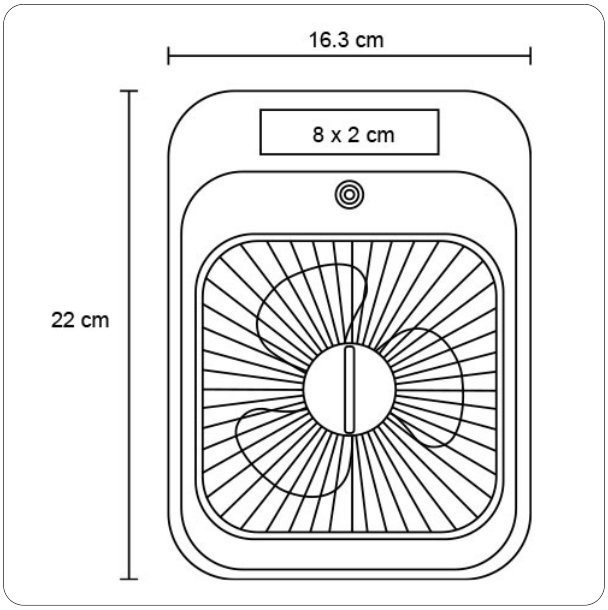
Trazo