Laura Lizeth Mogollón Villalobos

RFC: MOVL890705GX4
Av. Mirador 508, Col. Mirador, C.P. 31205
TELÉFONO: 6144151522, CORREO ELECTRÓNICO: ventas@luna-publicidad.com
PÁGINA WEB: http://lunapublicidad.mx

jueves, 16 de mayo del 2024

Ficha técnica

Modelo: HO 070

Nombre: VAPE

Material: Plástico

Medida de producto: 7.5 x 10 cm

Área de impresion : 5 x 3 cm

Capacidad : 220 ml.

Métodos de impresión:

Descripción: Humidifcador con luz intercambiable (blanca, amarilla y azul). Incluye cable de carga DC5V. Tiempo de funcionamiento de 5 a 10 hrs.

Colores: BLANCO
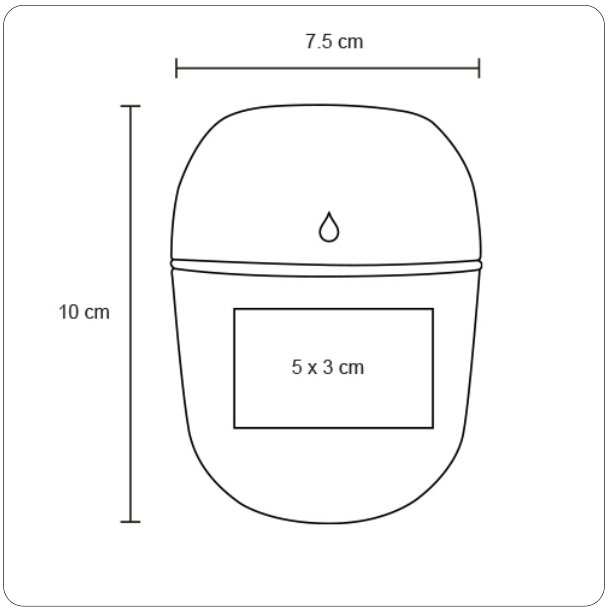
Trazo