Laura Lizeth Mogollón Villalobos

RFC: MOVL890705GX4
Av. Mirador 508, Col. Mirador, C.P. 31205
TELÉFONO: 6144151522, CORREO ELECTRÓNICO: ventas@luna-publicidad.com
PÁGINA WEB: http://lunapublicidad.mx

jueves, 02 de mayo del 2024

Ficha técnica

Modelo: HO 067

Nombre: TORRES

Material: Cartón / Plástico / Acero inox

Medida de producto: 23 x 17.5 cm

Área de impresion : 15 x 10 cm

Métodos de impresión:

Descripción: Set de vinos. incluye 4 accesorios: caja, sacacorchos, corta etiquetas y sellador al vacío.

Colores: NEGRO
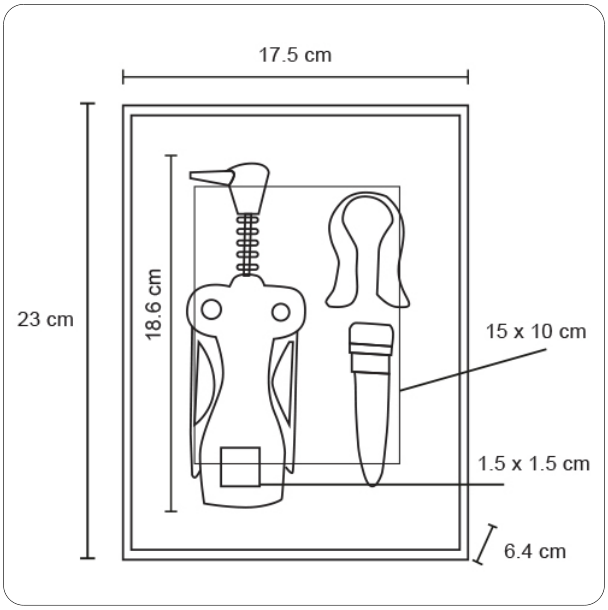
Trazo