Laura Lizeth Mogollón Villalobos

RFC: MOVL890705GX4
Av. Mirador 508, Col. Mirador, C.P. 31205
TELÉFONO: 6144151522, CORREO ELECTRÓNICO: ventas@luna-publicidad.com
PÁGINA WEB: http://lunapublicidad.mx

sábado, 04 de mayo del 2024

Ficha técnica

Modelo: GL 20160

Nombre: DEMON

Material: Plástico

Medida de producto: 1 x 14.6 cm

Área de impresion : 0.8 X 7 cm

Métodos de impresión:

Descripción: Bolígrafo de plástico con tinta de gel, tapa traslúcida y clip de plástico. La tinta viene del color de la pluma. (negro y azul)

Colores: AZUL - NEGRO
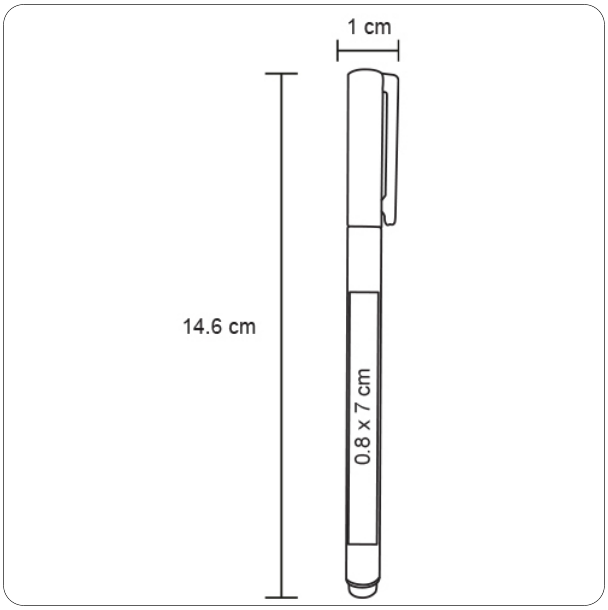
Trazo