Laura Lizeth Mogollón Villalobos

RFC: MOVL890705GX4
Av. Mirador 508, Col. Mirador, C.P. 31205
TELÉFONO: 6144151522, CORREO ELECTRÓNICO: ventas@luna-publicidad.com
PÁGINA WEB: http://lunapublicidad.mx

martes, 14 de mayo del 2024

Ficha técnica

Modelo: CP 083

Nombre: MILA

Material: Poliéster

Medida de producto: 22.5 x 21.5 cm

Área de impresion : 8 x 5 cm

Métodos de impresión:

Descripción: Estuche de viaje, en la parte interior cuenta con un gancho, 3 separadores, 2 bolsas de malla laterales y un compartimento de malla con cierre en la parte superior, por la parte exterior incluye 2 bolsas laterales y asa.

Colores: ROSA
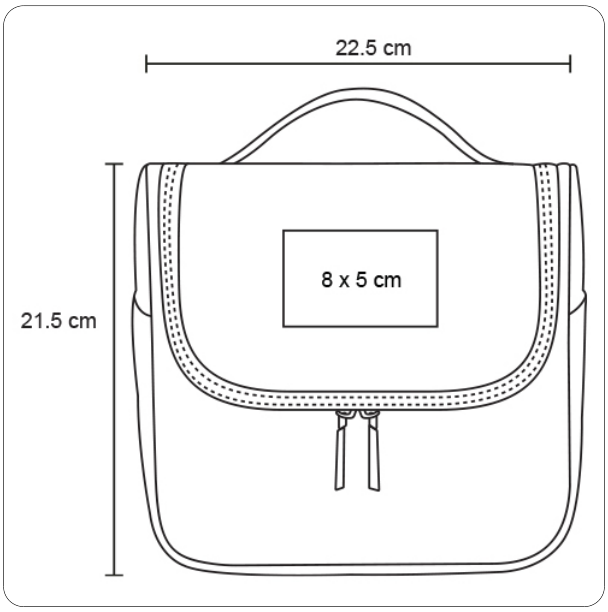
Trazo