Laura Lizeth Mogollón Villalobos

RFC: MOVL890705GX4
Av. Mirador 508, Col. Mirador, C.P. 31205
TELÉFONO: 6144151522, CORREO ELECTRÓNICO: ventas@luna-publicidad.com
PÁGINA WEB: http://lunapublicidad.mx

viernes, 17 de mayo del 2024

Ficha técnica

Modelo: CP 080

Nombre: MEGAN

Material: Curpiel

Medida de producto: 18 x 11 cm

Área de impresion : 10 x 6 cm

Métodos de impresión:

Descripción: Cosmetiquera de curpiel con forro interior y correa.

Colores: CAFE - GRIS - NEGRO - ROJO - ROSA
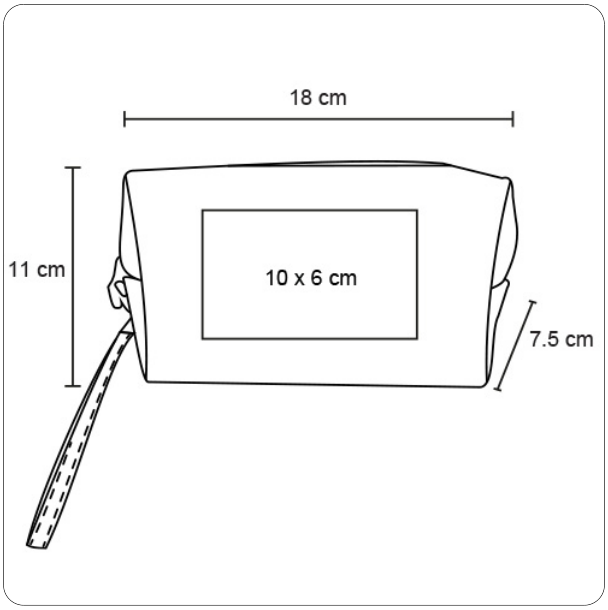
Trazo