Laura Lizeth Mogollón Villalobos

RFC: MOVL890705GX4
Av. Mirador 508, Col. Mirador, C.P. 31205
TELÉFONO: 6144151522, CORREO ELECTRÓNICO: ventas@luna-publicidad.com
PÁGINA WEB: http://lunapublicidad.mx

miércoles, 15 de mayo del 2024

Ficha técnica

Modelo: CP 068

Nombre: LONGORIA

Material: Poliéster / Plástico

Medida de producto: 26 x 18 cm

Área de impresion : 4 x 2 cm

Métodos de impresión:

Descripción: Cosmetiquera / morral de viaje. Contiene 1 compartimento interno de malla, 1 compartimento interno de plástico y separadores de resorte.

Colores: NEGRO - ROSA
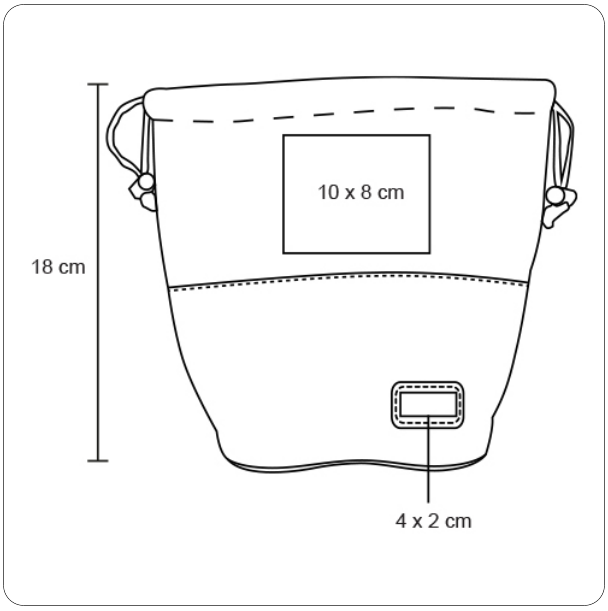
Trazo