Laura Lizeth Mogollón Villalobos

RFC: MOVL890705GX4
Av. Mirador 508, Col. Mirador, C.P. 31205
TELÉFONO: 6144151522, CORREO ELECTRÓNICO: ventas@luna-publicidad.com
PÁGINA WEB: http://lunapublicidad.mx

lunes, 20 de mayo del 2024

Ficha técnica

Modelo: CP 062P

Nombre: WANDA

Material: Poliuretano

Medida de producto: 22 x 11 cm

Área de impresion : 15 x 6 cm

Métodos de impresión:

Descripción: Cosmetiquera rectangular de poliuretano, con 5 separadores para brochas y un resorte. Cuenta con forro interno, asa y dos cierres.

Colores: NEGRO
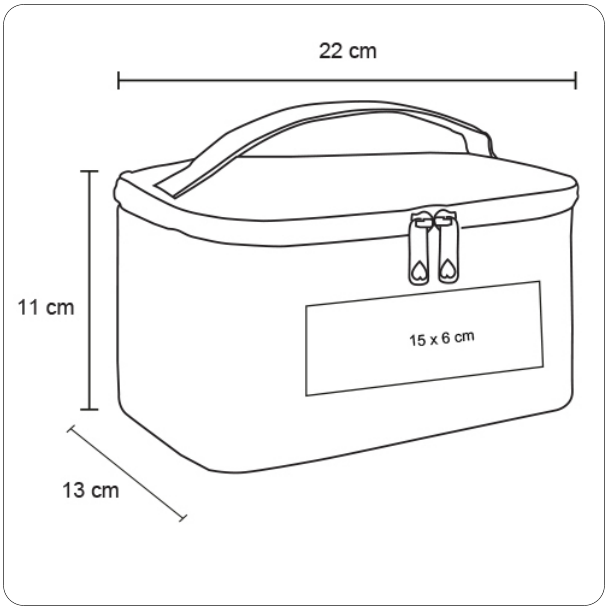
Trazo