Laura Lizeth Mogollón Villalobos

RFC: MOVL890705GX4
Av. Mirador 508, Col. Mirador, C.P. 31205
TELÉFONO: 6144151522, CORREO ELECTRÓNICO: ventas@luna-publicidad.com
PÁGINA WEB: http://lunapublicidad.mx

sábado, 04 de mayo del 2024

Ficha técnica

Modelo: CP 019

Nombre: KETZI

Material: Plástico

Medida de producto: 5 x 8 cm

Área de impresion : 2.5 x 2.5 cm

Capacidad : 40 ml.

Métodos de impresión:

Descripción: Gel antibacterial en botella de plástico con funda de silicón. Porcentaje de alcohol: 68 %.

Colores: AZUL - BLANCO - NARANJA - ROJO - ROSA - VERDE
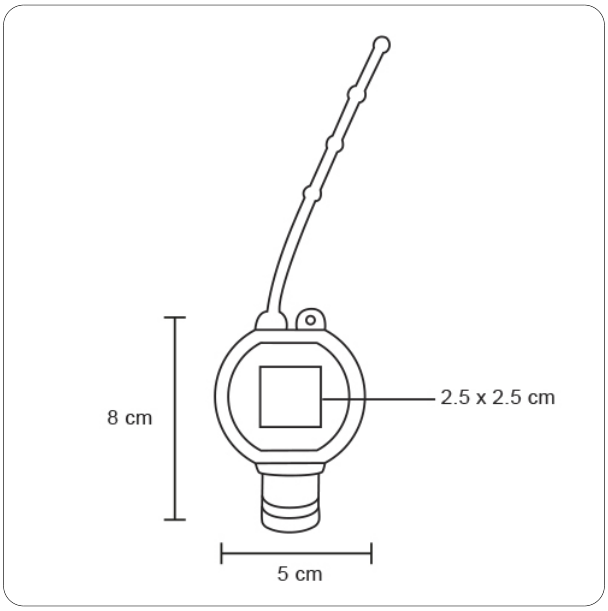
Trazo