Laura Lizeth Mogollón Villalobos

RFC: MOVL890705GX4
Av. Mirador 508, Col. Mirador, C.P. 31205
TELÉFONO: 6144151522, CORREO ELECTRÓNICO: ventas@luna-publicidad.com
PÁGINA WEB: http://lunapublicidad.mx

miércoles, 08 de mayo del 2024

Ficha técnica

Modelo: BL 195

Nombre: ROLLING LAPTOP CASE

Material: Poliéster

Medida de producto: 42.55 x 40.01 cm

Área de impresion : 20 x 13 cm

Métodos de impresión:

Descripción: Maletín con ruedas y 3 compartimentos: 1 compartimento principal con porta lap top, un compartimento trasero y uno frontal con cierres y bolsas internas. Incluye asas en la parte superior y asa retráctil metálica.

Colores: NEGRO
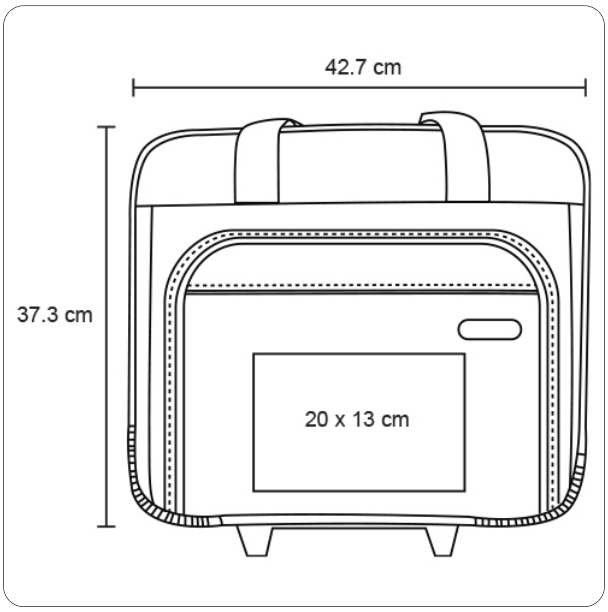
Trazo