# Laura Lizeth Mogollón Villalobos

**RFC: MOVL890705GX4**
**Av. Mirador 508, Col. Mirador, C.P. 31205**
**TELÉFONO: 6144151522, CORREO ELECTRÓNICO: ventas@luna-publicidad.com**
**PÁGINA WEB: http://lunapublicidad.mx**


**domingo, 19 de mayo del 2024**

## Ficha técnica

**Modelo:** BL 192

**Nombre:** MONT

**Material:** Yute

**Medida de producto:** 23 x 46.5 cm

**Área de impresion :** 10 x 10 cm

**Métodos de impresión:**

**Descripción:** Mochila de yute con forro, 2 compartimentos en la parte interior, correa y cordones de algodón.

**Colores:** UNICO
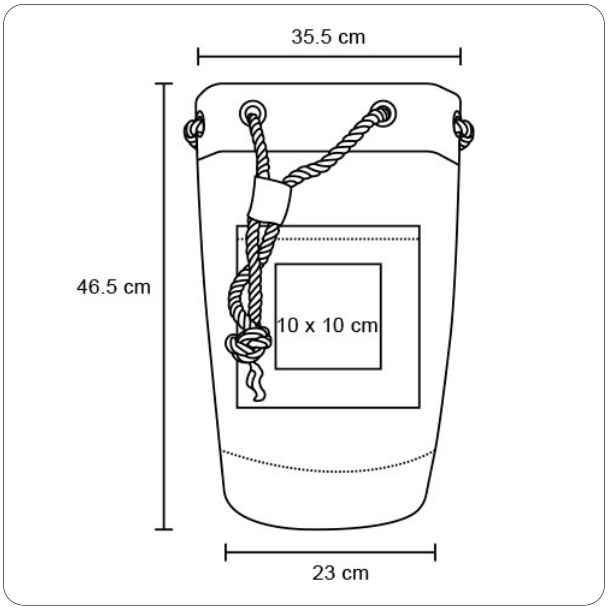
**Trazo**