Laura Lizeth Mogollón Villalobos

RFC: MOVL890705GX4
Av. Mirador 508, Col. Mirador, C.P. 31205
TELÉFONO: 6144151522, CORREO ELECTRÓNICO: ventas@luna-publicidad.com
PÁGINA WEB: http://lunapublicidad.mx

jueves, 16 de mayo del 2024

Ficha técnica

Modelo: BL 179

Nombre: WRAP

Material: Kraft laminado

Medida de producto: 29 x 25 cm

Área de impresion : 15 x 15 cm

Métodos de impresión:

Descripción: Bolsa ecológica de cartón cosida y asa de non woven.

Colores: CARTON
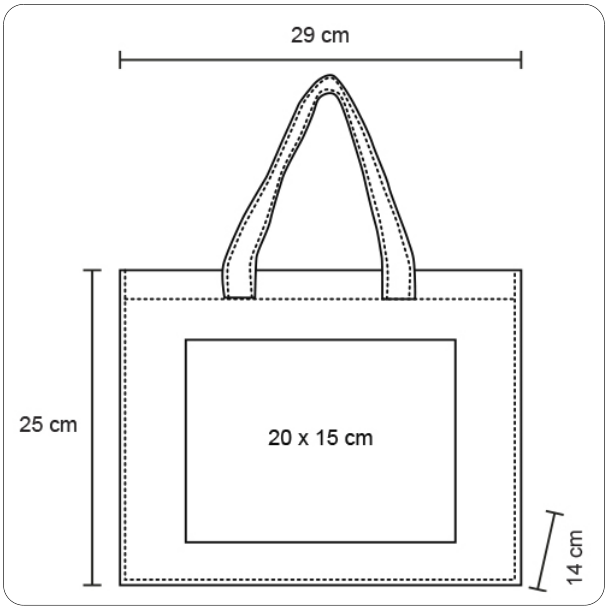
Trazo