Laura Lizeth Mogollón Villalobos

RFC: MOVL890705GX4
Av. Mirador 508, Col. Mirador, C.P. 31205
TELÉFONO: 6144151522, CORREO ELECTRÓNICO: ventas@luna-publicidad.com
PÁGINA WEB: http://lunapublicidad.mx

jueves, 09 de mayo del 2024

Ficha técnica

Modelo: BL 177

Nombre: FOREST

Material: Non woven

Medida de producto: 19.5 x 23.7 cm

Área de impresion : 11 x 11 cm

Métodos de impresión:

Descripción: Mini bolsa ecológica termosellada con asa y fuelle.

Colores: AMARILLO - AZUL - BLANCO - MARINO - NARANJA - NEGRO - ROJO - ROSA - VERDE
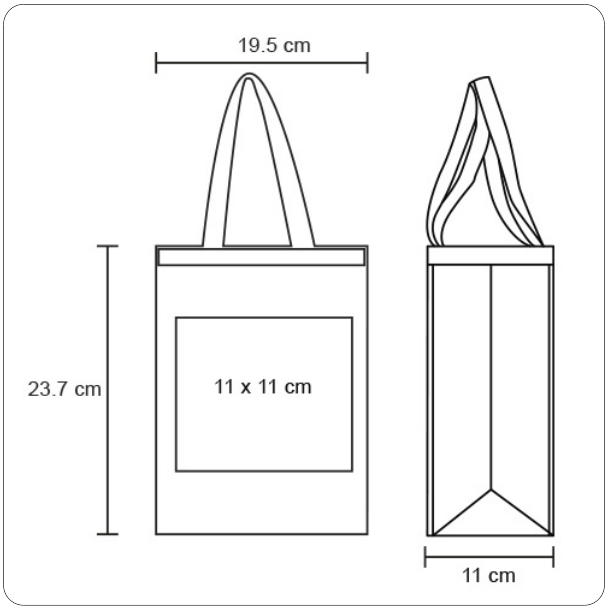
Trazo