Laura Lizeth Mogollón Villalobos

RFC: MOVL890705GX4
Av. Mirador 508, Col. Mirador, C.P. 31205
TELÉFONO: 6144151522, CORREO ELECTRÓNICO: ventas@luna-publicidad.com
PÁGINA WEB: http://lunapublicidad.mx

viernes, 17 de mayo del 2024

Ficha técnica

Modelo: BL 155

Nombre: ODYSSEY

Material: Plástico

Medida de producto: 34.1 x 49 cm

Área de impresion : 3.5 x 0.8 cm

Métodos de impresión:

Descripción: Maleta de plástico para viaje, con doble rueda giratoria, asa metálica retráctil y candado de seguridad.

Colores: BLANCO
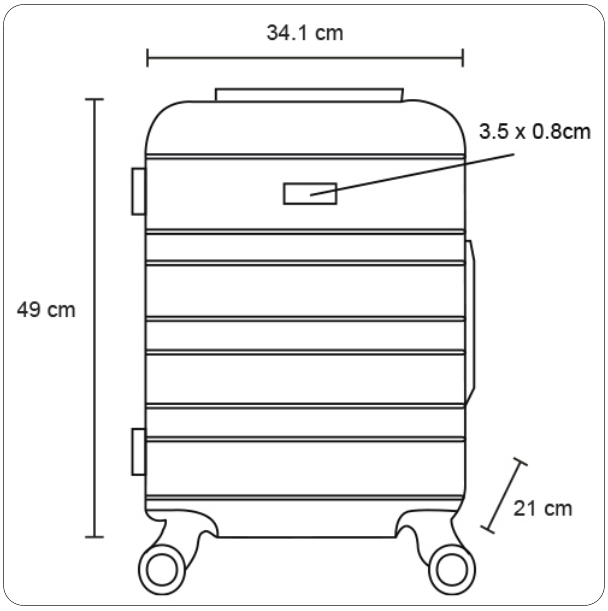
Trazo