Laura Lizeth Mogollón Villalobos

RFC: MOVL890705GX4
Av. Mirador 508, Col. Mirador, C.P. 31205
TELÉFONO: 6144151522, CORREO ELECTRÓNICO: ventas@luna-publicidad.com
PÁGINA WEB: http://lunapublicidad.mx

jueves, 16 de mayo del 2024

Ficha técnica

Modelo: BL 138

Nombre: NAPOLI

Material: Poliéster

Medida de producto: 43 x 23.5 cm

Área de impresion : 15 x 8 cm

Métodos de impresión:

Descripción: Maleta deportiva plegable, doble cierre, doble asa y correa ajustable.

Colores: AZUL - GRIS - NARANJA - ROJO - ROSA - VERDE
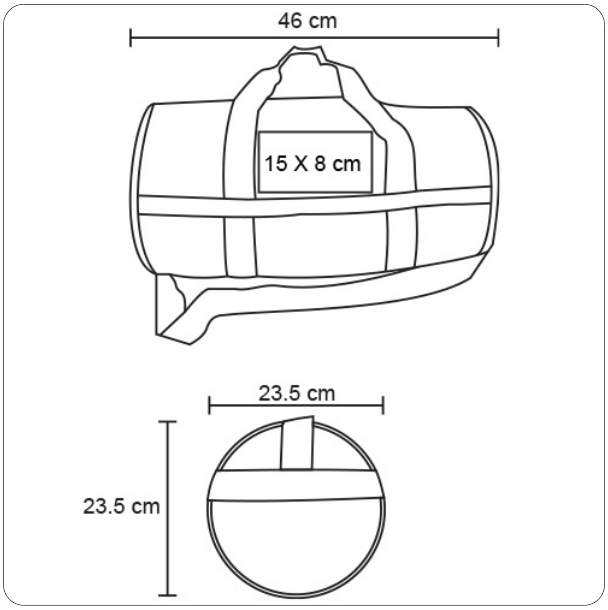
Trazo