Laura Lizeth Mogollón Villalobos

RFC: MOVL890705GX4
Av. Mirador 508, Col. Mirador, C.P. 31205
TELÉFONO: 6144151522, CORREO ELECTRÓNICO: ventas@luna-publicidad.com
PÁGINA WEB: http://lunapublicidad.mx

domingo, 19 de mayo del 2024

Ficha técnica

Modelo: BL 113

Nombre: BELMONTE

Material: Poliéster

Medida de producto: 48 x 31.5 cm

Área de impresion : 15 x 12 cm

Métodos de impresión:

Descripción: Maleta deportiva con bolsa plástica interior con cierre, dos asas superiores reforzadas con velcro y correa ajustable.

Colores: GRIS
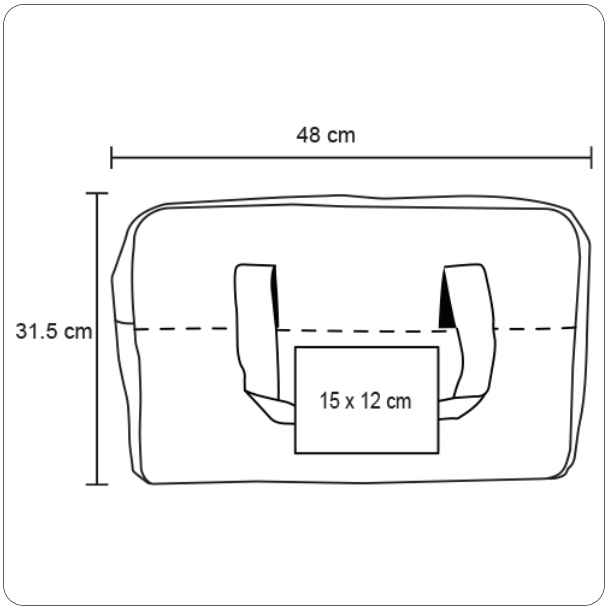
Trazo