Laura Lizeth Mogollón Villalobos

RFC: MOVL890705GX4
Av. Mirador 508, Col. Mirador, C.P. 31205
TELÉFONO: 6144151522, CORREO ELECTRÓNICO: ventas@luna-publicidad.com
PÁGINA WEB: http://lunapublicidad.mx

jueves, 02 de mayo del 2024

Ficha técnica

Modelo: BL 096

Nombre: TORETTO

Material: Poliéster

Medida de producto: 29 x 45 cm

Área de impresion : 15 x 10 cm

Métodos de impresión:

Descripción: Mochila con salida USB (se requiere conectar a batería portátil), con correas ajustables acojinadas y asa. Cuenta con 7 compartimentos: compartimento interno para laptop, compartimento principal, compartimento interno para power bank, 2 bolsas frontales y 2 compartimentos laterales.

Colores: GRIS
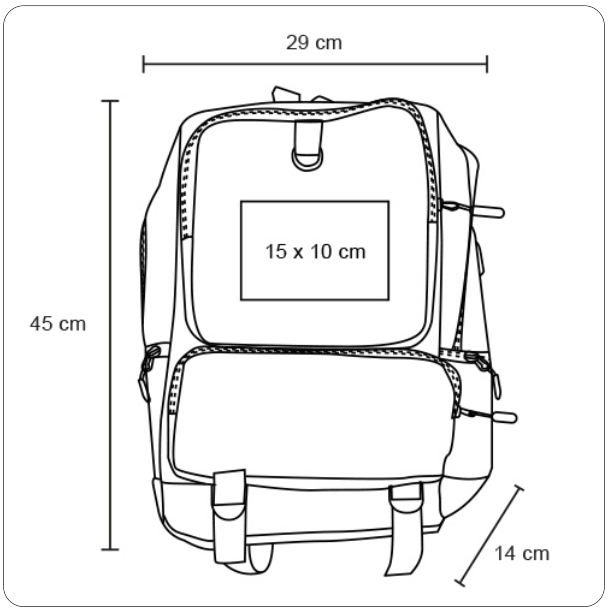
Trazo