Laura Lizeth Mogollón Villalobos

RFC: MOVL890705GX4
Av. Mirador 508, Col. Mirador, C.P. 31205
TELÉFONO: 6144151522, CORREO ELECTRÓNICO: ventas@luna-publicidad.com
PÁGINA WEB: http://lunapublicidad.mx

lunes, 06 de mayo del 2024

Ficha técnica

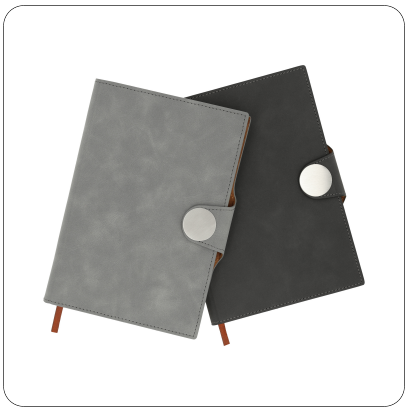

Modelo: AG 004

Nombre: DAN

Material: Curpiel

Medida de producto: 14 x 21 cm

Área de impresion : 8 x 6 cm

Capacidad : 120 Hojas.

Métodos de impresión:

Descripción: Agenda diaria con calendario de 2023 a 2026. Dentro de sus apartados contiene: datos personales, teléfonos de emergencia y festividades personales.

Colores: GRIS - NEGRO
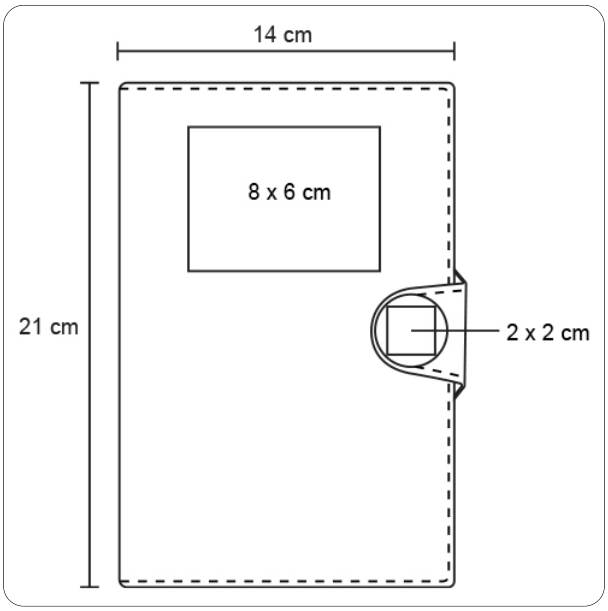
Trazo